Knee Walker H1090

applies to H1090-H1099

User instructions
Bedienungsanleitung
Mode d'emploi
Instrucciones de uso
Istruzioni per l'uso
Bruksanvisningar
Gebruiksaanwijzing
Instrukcja obsługi

helavo

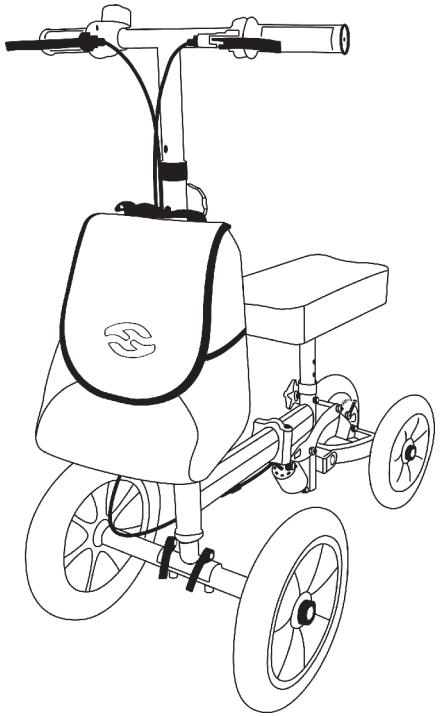

User Instructions

4 USER INSTRUCTIONS

20 BEDIENUNGSANLEITUNG

36 MODE D'EMPLOI

52 INSTRUCCIONES DE USO

68 ISTRUZIONI PER L'USO

84 BRUKSANVISNINGAR

87 GEBRUIKSAANWIJZING

90 INSTRUKCJA OBSŁUGI

Knee Walker Series H1090
English user instructions

INTENDED USE

This knee walker is intended to be used by persons with reduced mobility as a walking aid and for transporting smaller objects. This Knee walker model is designed for indoor and outdoor use. It is intended for use on solid ground by persons with a maximum weight off 300 lbs. Do not use the knee walker in combination with other mobility aids.

The user should have the necessary physical, visual and cognitive abilities to operate the knee walker safely.

Before using your Knee walker

Read the user instructions carefully before assembling and using the knee walker and keep it in a safe place. Consult your medical professional to determine if the knee walker is suitable for your needs.

You can assemble this knee walker on your own in a few steps. Assembly takes about 10 minutes. No tools are needed for assembly. Put a blanket underneath to protect your floor.

The knee walker can be used by different people. Before use, check that the height is set correctly.

Important: Please check the rollator for transportation damage. Do not use the knee walker if there is obvious damage. Contact us regarding repairs or return.

If you have any questions regarding the assembly, the knee walker or if you are unsure about anything, please contact our customer service at the e-mail address: **support@helavo-rollators.com**

Scope of delivery

The Helavo Series H1090 comes with an aluminium frame and the following parts:

- Removable cup holder
- Knee pad
- Bag
- Screws
- Front Wheels with axle
- User instructions
- Product insert
- Bell

Description of the knee walker

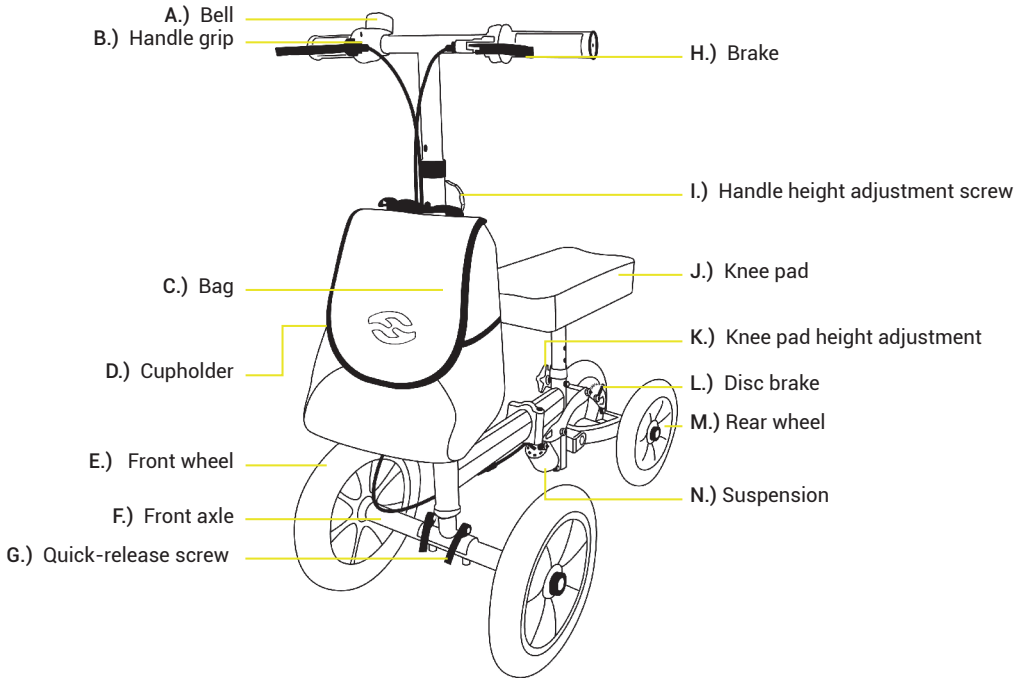

helavo

H1090-Series knee walkers

Helavo model series H1090 consists of the following knee walkers:

- H1090: Knee Walker, green

Symbols

Manufacturer

Date of manufacture

REF Catalog No.

LOT Batch code

MD Medical Device

UDI Unique device identifier

Instruction for use

CE-Marking

KG Maximum load capacity

Safety

Warning: The knee walker can provide assistance to a person with a maximum weight of 300 lbs. The maximum load of the bag of 11 lbs should not be exceeded.

Follow the safety instructions

1. Check the handle height and make sure the height adjustment ("I") is locked before use.
2. Make sure the knee walker frame and steering rode are completely fixed with the quick release screws.
3. Keep your hands away from the disc brake.

What not to do

1. Do not „drop“ onto the knee pad („J“).
2. Do not hang any objects on the brake handles ("H") or handle grips ("B").
3. Do not stand on the knee walker or use it as a stepladder.
4. Do not operate the model with more than one person.
5. Do not drive too fast.

If you have any questions regarding the assembly, the knee walker or if you are unsure about anything, please contact our customer service at the e-mail address: **support@helavo-rollators.com**

Assembly instructions

1. Remove the knee walker from the packaging and remove the protective foils. Spread out the parts for assembly as shown.

2. Fold the steering rod upwards into an upright position. Make sure that the steering rod locks into place and is secure. Press the quick-release screw upwards into the recessed device.

3. Close the quick-release screw and press it tight so that the steering rod is securely locked.

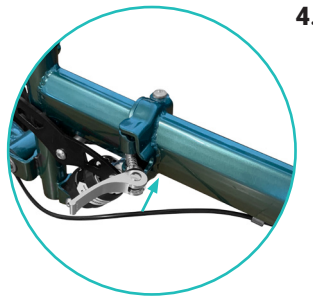

4. Unfold the frame of the scooter in the middle so that it locks into place when unfolded. Press the quick-release screw upwards into the recessed device.

Assembly instructions

5. Close the quick-release screw and press it tight so that the frame is securely locked.

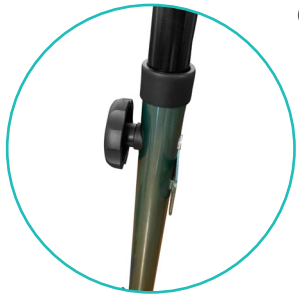

6. Insert the handle bar and fasten it with the handle height adjustment screw („I“). Important: Make sure that the holes are flush, only then will the handle height adjustment screw („I“) be able to be fitted correctly.

7. Insert the front axle („F“) and fasten it with the quick-release screws („G“). Important: Make sure that the hole in the front wheel and the frame are flush, only then will the quick-release screws („G“) be able to be fitted correctly.

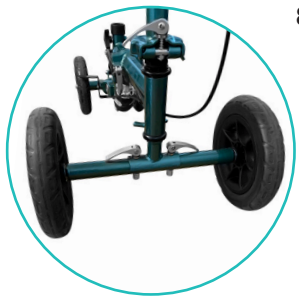

8. Fasten both quick-release screws („G“) and make sure that the front axle is well fixed to the frame.

Assembly instructions

9. Attach the knee pad („J“) and fix it with the knee pad height adjustment screw („K“) at the desired height. Make sure that the holes are flush, only then will the knee pad height adjustment screw („K“) be able to be fitted correctly.

10. Attach the bag („C“). Therefore slide the bag into the Mechanism on the handlebar.

Adjusting the handle height

Unscrew the handle height adjustment screw („I“). After loosened the screw, adjust the handlebar to the desired height and fix it with the previously loosened handle height adjustment screw. („I“). Make sure that the hole in the steering rod frame and the handle bare tube are flush, only then will the handle height adjustment screw („I“) be able to be fitted correctly.

Handle height: 32.2 - 40.5 inch

Adjusting the knee pad height

Unscrew the knee pad height adjustment screw („K“). After loosened the screw, adjust the knee pad to the desired height and fix it with the previously loosened knee pad height adjustment screw („K“). Make sure that the holes in the tubes are flush, only then will the knee pad height adjustment screw („K“) be able to be fitted correctly.

Knee pad height: 17.3 - 21.2 inch

Brakes

1. Pull the brake handles ("G") to brake the rollator.

Adjusting the brakes

To adjust the disc brake („L“), adjust the adjustment screw. Turn the adjustment screw counterclockwise to increase the tension.

Important

If the brake adjustment has been made so that the disc brake („L“) is set too loose or too tight, this will affect the function of the brake. If the brake is set too tight, it could drag on the wheel. If the brake is set too loose, it could affect the operation of the brake.

Removable cup holder

1. Attach the cup holder („D“) to the stering rod frame in front of the knee pad.

2. To do this, slide the cup holder ("D") onto the holder from above.

Folding the handle bar and middle frame of the knee walker

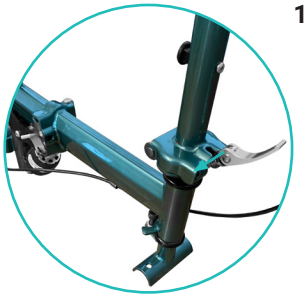

1. Loosen the quick-release screw on the steering rod and bring it into the position shown in the picture. To fold the steering rod, pull the quick-release screw to the left so that the hooked bolt pops out of the mechanism and the handlebar can now be folded in.

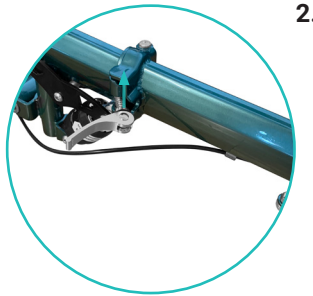

2. Loosen the quick-release screw on the middle of the frame and bring it into the position shown in the picture. To fold the knee scooter in the middle of the frame, pull the quick-release screw upwards so that the hooked bolt pops out of the mechanism and the frame can now be folded.

Maintenance

1. Check the knee walker at regular intervals for loose screws ("G" / "I") and defective height adjustments ("I").
2. Periodically check for proper operation of the disc brake ("L").
3. Replace damaged or worn parts.

Cleaning

The knee walker can be cleaned with a damp cloth / sponge and warm soapy water. If necessary, you can use an antibacterial surface cleaner. Dry the areas thoroughly afterwards. When cleaning, take care not to leave any residue on the seat and handles so that the surface does not become slippery in these areas. Do not use scouring pads or scrapers to avoid damaging the surface coating.

Use and disposal

It is important that the knee walker is inspected and serviced regularly to ensure that it is in good condition and safe to use.

Be aware of the following points:

1. Do not use the knee walker if any parts are defective or missing. Especially screws or wheels ("E"/"G"/"I"/"K").
2. Do not use the knee walker if the wheels ("E"/"M") are defective.
3. Do not use the knee walker if the height adjustment ("I") of the handles does not engage properly or is defective.
4. Do not use the knee walker if the brake ("H"/"L") does not work properly.
5. Do not use the knee walker if it does not engage properly when folded up.

Disposal

The disposal of a knee walker should be done carefully to ensure that no pollution occurs and that all materials are disposed of properly.

Check the local regulations in your city or town to find out how to properly dispose of the knee walker.

Knie-Rollator Modellreihe H1090
Bedienungsanleitung Deutsch

Verwendungszweck

Dieser Knie-Rollator dient Personen mit eingeschränkter Mobilität als Gehhilfe und zum Transport von kleineren Gegenständen. Dieses Knie-Rollator-Modell eignet sich sowohl für den Innen- als auch für den Außenbereich. Er ist für Personen mit einem Maximalgewicht von 136 kg zur Verwendung auf festem Untergrund gedacht. Verwenden Sie den Knie-Rollator nicht in Kombination mit anderen Mobilitätshilfen.

Der Benutzer sollte die notwendigen physischen, visuellen und kognitiven Fähigkeiten besitzen, um den Rollator sicher zu bedienen.

Bevor Sie Ihren Knie-Rollator benutzen

Lesen Sie die Bedienungsanleitung vor dem Aufbau und der Nutzung des Knie-Rollator aufmerksam durch und bewahren Sie diese sorgfältig auf. Lassen Sie sich von Ihrem Arzt beraten, um festzustellen, ob der Rollator für Ihre Bedürfnisse geeignet ist.

Sie können diesen Knie-Rollator in wenigen Schritten alleine aufbauen. Die Montage dauert circa 10 Minuten. Für den Aufbau werden keine Werkzeuge benötigt. Legen sie zum Schutz Ihres Bodens eine Decke unter.

Der Knie-Rollator kann von unterschiedlichen Personen genutzt werden. Vor der Nutzung ist die korrekte Einstellung der Höhe zu überprüfen.

Wichtig: Bitte überprüfen Sie den Knie-Rollator auf Transportschäden. Verwenden Sie den Rollator nicht, wenn ein offensichtlicher Schaden vorliegt. Kontaktieren Sie uns bezüglich Reparaturen oder Rückgabe.

Bei Fragen zum Aufbau, dem Knie-Rollator oder bei sonstigen Unklarheiten kontaktieren Sie unseren Kundenservice unter der E-Mail Adresse:
support@helavo.de

Lieferumfang

Die Helavo Modellreihe H1090 wird mit einem Aluminium-Rahmen und folgenden Teilen geliefert:

- Abnehmbarer Becherhalter
- Kniepolster
- Tasche
- Schrauben
- Vorderrad
- Aufbauanleitung
- Produktbeileger
- Klingel

Beschreibung des Rollators

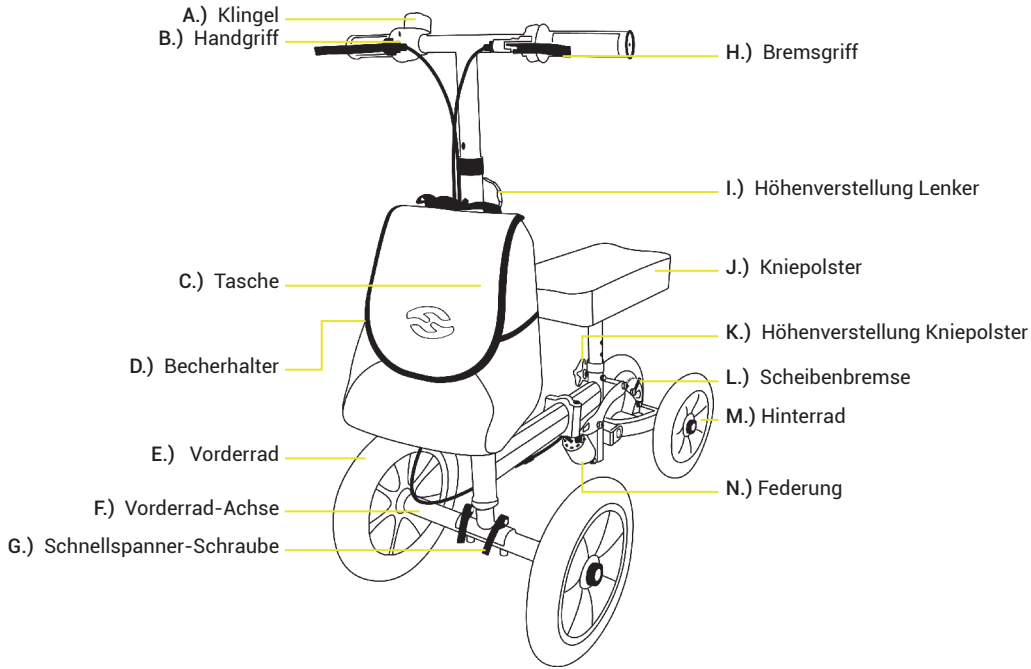

Knie-Rollator der H1090-Serie

Die Helavo Modellreihe H1090 besteht aus folgenden Rollatoren:

- H1090: Knie-Rollator, grün

Symbole

Hersteller

Herstellungsdatum

REF Katalognummer

LOT LOT-Nummer

MD Medizinprodukt

UDI Einmalige Produkterkennung

Gebrauchsanweisung

CE-Kennzeichnung

KG Maximale Belastbarkeit

Sicherheit

Warnung: Der Knie-Rollator ist für Personen mit einem Maximalgewicht von 136 kg geeignet. Die maximale Traglast der Tasche von 5 kg sollte nicht überschritten werden.

Beachten Sie die folgenden Sicherheitsanweisungen

1. Überprüfen Sie die Griffhöhe und stellen Sie sicher, dass die Höhenverstellungen ("I") vor dem Gebrauch richtig eingerastet sind.
2. Vergewissern Sie sich, dass der Rahmen und die Lenkstange vollständig mit den Schnellspanner-Schrauben fixiert sind.
3. Halten Sie Ihre Hände von der Scheibenbremse fern.

Was Sie nicht tun sollten

1. Lassen Sie sich nicht ruckartig auf das Kniepolster („J") fallen.
2. Hängen Sie keine Gegenstände an die Bremsgriffe ("H") oder Handgriffe ("B").
3. Stellen Sie sich nicht auf den Rollator oder nutzen ihn als Trittleiter.
4. Nutzen Sie den Knie-Rollator nicht mit mehr als einer Person.
5. Fahren Sie nicht zu schnell.

Bei Fragen zum Aufbau, dem Knie-Rollator oder bei sonstigen Unklarheiten kontaktieren Sie unseren Kundenservice unter der E-Mail Adresse:
support@helavo.de

Montageanleitung

1. Entnehmen Sie den Knie-Rollator aus der Verpackung und entfernen Sie die Schutzfolien. Legen Sie die Teile für den Zusammenbau wie abgebildet aus.

2. Klappen Sie die Lenkstange nach oben in eine aufrechte Position. Vergewissern Sie sich, dass die Lenkstange einrastet und fest sitzt. Drücken Sie die Schnellspanner-Schraube nach oben in die Vertiefung.

3. Schließen Sie die Schnellspanner-Schraube und drücken Sie sie fest, damit die Lenkstange sicher verriegelt ist.

4. Klappen Sie den Rahmen des Scooters in der Mitte auf, so dass er im ausgeklappten Zustand einrastet.
Drücken Sie die Schnellspanner-Schraube nach oben in die Vertiefung.

Montageanleitung

5. Schließen Sie die Schnellspanner-Schraube und drücken Sie sie fest, so dass der Rahmen sicher verriegelt ist.

6. Setzen Sie den Handgriff ein und befestigen Sie diesen mit der Schraube der Höhenverstellung des Lenkers ("I"). Wichtig: Achten Sie darauf, dass die Löcher bündig sind, nur dann kann die Schraube der Höhenverstellung des Lenkers ("I") korrekt angebracht werden.

7. Setzen Sie die Vorderrad-Achse ("F") ein und befestigen Sie sie mit den Schnellspanner-Schrauben ("G"). Wichtig: Achten Sie darauf, dass die Löcher der Vorderrad-Achse und die des Rahmens bündig sind, nur dann können die Schnellverschluss-Schrauben ("G") korrekt angebracht werden.

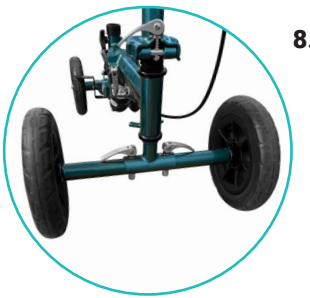

8. Fixieren Sie beide Schnellspanner-Schrauben ("G") an und achten Sie darauf, dass die Vorderachse gut am Rahmen befestigt ist.

Montageanleitung

9. Bringen Sie das Kniepolster ("J") an und fixieren Sie es mit der Schraube der Höhenverstellung des Kniepolsters ("K") in der gewünschten Höhe. Achten Sie darauf, dass die Löcher der Rahmenteile bündig sind, nur dann kann die Schraube der Höhenverstellung des Kniepolsters ("K") korrekt angebracht werden.

10. Bringen Sie die Tasche ("C") an. Schieben Sie dazu die Tasche vorne in den Mechanismus an der Lenkstange.

Einstellen der Griffhöhe

Lösen Sie die Schraube der Höhenverstellung des Lenkers ("I"). Nach dem Lösen der Schraube stecken Sie den Lenker in den Rahmen auf bis zur gewünschte Höhe ein und fixieren ihn mit der zuvor gelösten Schraube der Höhenverstellung des Lenkers ("I"). Achten Sie darauf, dass die Löcher der beiden Rahmenteile bündig sind, nur dann kann die Schraube der Höhenverstellung des Lenkers ("I") korrekt montiert werden.

Griffhöhe: 82 - 103 cm

Einstellen der Höhe des Kniepolsters

Schrauben Sie die Schraube der Höheneinstellung des Kniepolsters ("K") heraus. Nach dem Lösen der Schraube stecken Sie das Kniepolster bis zur gewünschte Höhe ein und fixieren es mit der zuvor gelösten Schraube der Höheneinstellung des Kniepolsters ("K"). Achten Sie darauf, dass die Löcher der Rahmenteile bündig sind, nur dann kann die Schraube der Höheneinstellung des Kniepolsters ("K") korrekt angebracht werden.

Höhe Kniepolster: 44 - 54 cm

Bremsen

1. Ziehen Sie die Bremsgriffe („H“) zu sich, um den Knie-Rollator abzubremsen.

Einstellen der Bremse

Um die Scheibenbremse („L“) einzustellen, justieren Sie die Einstellschraube. Diese befindet sich oberhalb der Scheibenbremse am Hinterrad („M“). Drehen Sie die Einstellschraube gegen den Uhrzeigersinn, um die Spannung zu erhöhen.

Wichtig

Wenn die Bremseinstellung so vorgenommen wurde, dass die Scheibenbremse („L“) zu locker oder zu fest eingestellt ist, beeinträchtigt dies die Funktion der Bremse. Wenn die Bremse zu fest eingestellt ist, kann sie am Rad schleifen. Wenn die Bremse zu locker eingestellt ist, kann sie die Funktion der Bremse beeinträchtigen.

Abnehmbarer Becherhalter

1. Befestigen Sie den Getränkehalter ("D") am Rahmen der Lenkstange vor dem Kniepolster.

2. Schieben Sie den Becherhalter ("D") dafür von oben auf die Halterung.

Zusammenklappen des Lenkers und des mittleren Rahmens des Knie-Rollators

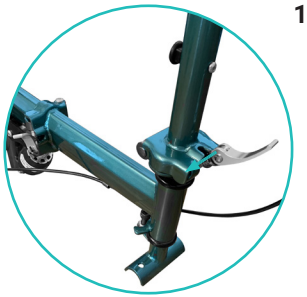

1. Lösen Sie die Schnell-spanner-Schraube an der Lenkstange und bringen Sie sie in die in der Abbildung gezeigten Position. Um die Lenkstange einzuklappen, ziehen Sie die Schnellspan-ner-Schraube nach links, so dass der Bolzen sich aus dem Mechanismus löst und die Lenkstange einklappt.

2. Lösen Sie die Schnellspan-ner-Schraube in der Mitte des Rahmens und bringen Sie diese in die im Bild gezeigte Position.Um den Knie-Rolla-tor in der Mitte des Rahmens zusammenzuklappen, ziehen Sie die Schnellspan-ner-Schraube nach oben, so dass sich der Bolzen aus dem Mechanismus löst und der Rahmen nun zusammen-geklappt werden kann.

Pflege und Wartung

1. Überprüfen Sie den Knie-Rollator in regelmäßigen Abständen auf lose Schrauben ("G" / "I") und defekte Höhenverstellungen ("I").
2. Überprüfen Sie regelmäßig die ordnungsgemäße Funktion der Scheibenbremse ("L").
3. Ersetzen Sie beschädigte oder abgenutzte Teile.

Reinigung

Der Rollator kann mit einem feuchten Tuch / Schwamm und warmem Seifenwasser gereinigt werden. Bei Bedarf können Sie einen antibakteriellen Oberflächenreiniger verwenden. Trocknen Sie die Stellen anschließend gründlich ab. Achten Sie bei der Reinigung darauf, keine Rückstände auf dem Sitz und den Handgriffen zu hinterlassen, damit die Oberfläche an diesen Stellen nicht rutschig wird. Verwenden Sie keine Scheuerschwämme oder Schaber, um die Oberflächenbeschichtung nicht zu beschädigen.

Verwendung und Entsorgung

Es ist wichtig, dass der Rollator regelmäßig überprüft und gewartet wird, um sicherzustellen, dass er in gutem Zustand ist und sicher verwendet werden kann.

Beachten Sie die folgenden Punkte:

1. Nutzen Sie den Rollator nicht, wenn Teile defekt sind oder fehlen. Insbesondere Schrauben oder Räder ("E"/"G"/"I"/"K").
2. Nutzen Sie den Rollator nicht, wenn die Räder ("E"/"M") defekt sind.
3. Nutzen Sie den Rollator nicht, wenn die Höhenverstellung ("I") der Griffe nicht richtig einrastet oder defekt ist.
4. Nutzen Sie den Rollator nicht, wenn die Bremse ("H"/"L") nicht richtig funktioniert.
5. Nutzen Sie den Rollator nicht, wenn er beim aufklappen nicht mehr richtig einrastet.

Entsorgung

Die Entsorgung eines Rollators sollte sorgfältig durchgeführt werden, um sicherzustellen, dass keine Umweltverschmutzung entsteht und dass alle Materialien korrekt entsorgt werden.

Überprüfen Sie die örtlichen Vorschriften in Ihrer Stadt oder Gemeinde, um herauszufinden, wie Sie den Rollator ordnungsgerecht entsorgen können.

Série de genouillères H1090
France mode d'emploi

UTILISATION PRÉVUE

Ce déambulateur à genoux est une aide à la marche et au transport de petits objets pour les personnes à mobilité réduite. Ce modèle de rollator à genoux convient aussi bien à l'intérieur qu'à l'extérieur. Il est destiné aux personnes pesant au maximum 136 kg et doit être utilisé sur un sol ferme. N'utilisez pas le rollator à genoux en combinaison avec d'autres aides à la mobilité.

L'utilisateur doit avoir les capacités physiques, visuelles et cognitives nécessaires pour utiliser le rollator en toute sécurité.

Avant d'utiliser votre déambulateur de genoux

Lisez attentivement le mode d'emploi avant d'assembler et d'utiliser le déambulateur de genoux et conservez-le en lieu sûr. Consultez votre professionnel de la santé pour déterminer si le déambulateur de genoux est adapté à vos besoins.

Vous pouvez assembler ce déambulateur de genoux vous-même en quelques étapes. L'assemblage prend environ 10 minutes. Aucun outil n'est nécessaire pour l'assemblage. Placez une couverture sous le déambulateur pour protéger votre sol.

Le déambulateur de genoux peut être utilisé par différentes personnes. Avant l'utilisation, vérifiez que la hauteur est réglée correctement.

Important : Vérifiez que le rollator n'a pas été endommagé pendant le transport. N'utilisez pas le déambulateur de genoux s'il présente des dommages évidents. Contactez-nous pour toute réparation ou retour.

Si vous avez des questions concernant le montage, le déambulateur de genoux ou si vous avez des doutes, veuillez contacter notre service clientèle à l'adresse e-mail : support@helavo-rollators.com

Contenu de la livraison

La série de modèles Helavo H1090 est livrée avec un cadre en aluminium et les pièces suivantes :

- Porte-gobelet amovibleKniepolster
- Sac
- Vis
- Roue avant
- Instructions de montage
- Encart sur les produits
- Sonnette

Beschreibung des Rollators

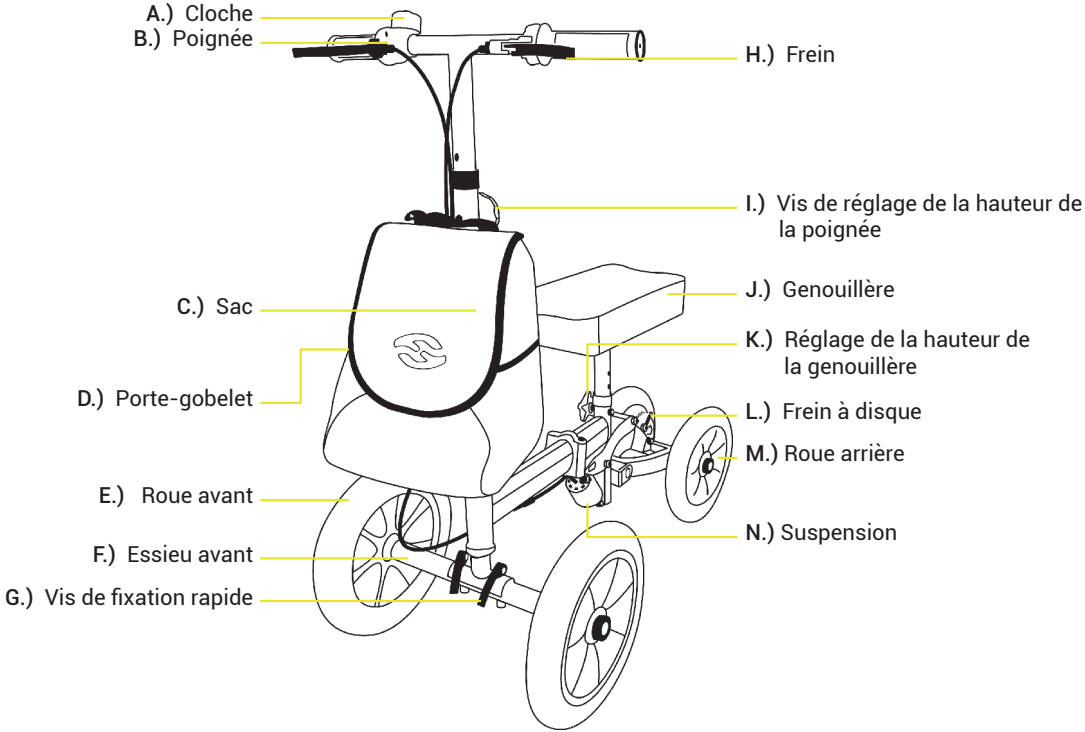

helavo

Rollateur à genoux de la série H1090

La série de modèles Helavo H1090 se compose des rollators suivants :

- H1090 : déambulateur à genoux, vert

Symboles

Fabricant

Date de fabrication

REF N° de catalogue

LOT Code du lot

MD Dispositif médical

UDI Identifiant unique de l'appareil

Mode d'emploi

CE Marquage CE

KG Capacité de charge maximale

Sécurité

Avertissement: Le rollator à genoux convient aux personnes d'un poids maximal de 136 kg. La charge maximale du sac de 5 kg ne doit pas être dépassée.

Respectez les consignes de sécurité suivantes

1. Vérifiez la hauteur des poignées et assurez-vous que les réglages de hauteur ("I") sont correctement enclenchés avant l'utilisation.
2. Assurez-vous que le cadre et le guidon sont entièrement fixés à l'aide des vis de serrage rapide.
3. N'approchez pas les mains du frein à disque.

Ce qu'il ne faut pas faire

1. Ne vous laissez pas tomber brusquement sur la genouillère ("J").
2. N'accrochez pas d'objets aux poignées de frein ("H") ou aux poignées ("B").
3. Ne vous mettez pas debout sur le rollator et ne l'utilisez pas comme escabeau.
4. N'utilisez pas le rollator à genoux avec plus d'une personne.
5. Ne roulez pas trop vite.

Si vous avez des questions sur le montage, le rollator pour genoux ou si vous avez des doutes, contactez notre service clientèle à l'adresse e-mail :
support@helavo-rollators.com

Instructions de montage

1. Sortez le rollator à genoux de son emballage et retirez les films de protection. Disposez les pièces pour l'assemblage comme illustré.

2.Repliez le guidon vers le haut en position verticale. Assurez-vous que le guidon s'enclenche et qu'il est bien xé. Poussez la vis de ser-rage rapide vers le haut dans le renfoncement.

3. Fermez la vis de serrage rapide et appuyez fermement pour que le guidon soit bien verrouillé.

4. Dépliez le cadre du scooter en son milieu de manière à ce qu'il s'enclenche lorsqu'il est déplié. Poussez la vis s de serrage rapide vers le haut dans le renfoncement.

Instructions de montage

5. Fermez la vis de serrage rapide et appuyez dessus pour que le cadre soit bien verrouillé.

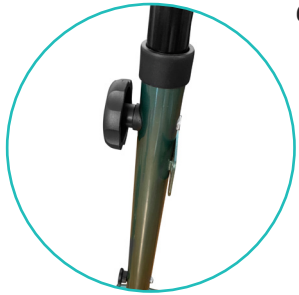

6. Insérez la poignée et fixez-la avec la vis de réglage de la hauteur du guidon ("I"). Important : Veillez à ce que les trous soient à fleur, c'est la seule façon de fixer correctement la vis de réglage de la hauteur du guidon ("I").

7. Insérez l'axe de la roue avant ("F") et fixez-le à l'aide des vis à serrage rapide ("G"). Important : Veillez à ce que les trous de l'axe de la roue avant et ceux du cadre soient bien alignés, ce n'est qu'ainsi que les vis à serrage rapide ("G") pourront être correctement fixées.

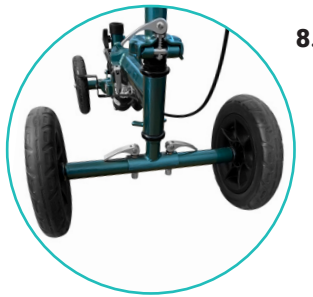

8. Fixez les deux vis de serrage rapide ("G") et veillez à ce que l'axe avant soit bien fixé au cadre.

Instructions de montage

9. Installez la genouillère ("J") et fixez-la à la hauteur souhaitée à l'aide de la vis de réglage en hauteur de la genouillère ("K"). Veillez à ce que les trous des éléments du cadre soient à fleur, ce n'est qu'alors que la vis de réglage en hauteur de la genouillère ("K") pourra être correctement fixée.

10. Fixez le sac ("C"). Pour ce faire, insérez le sac à l'avant dans le mécanisme situé sur le guidon.

Réglage de la hauteur de la poignée

Desserrez la vis de réglage de la hauteur du guidon ("I"). Après avoir desserré la vis, insérez le guidon dans le cadre jusqu'à la hauteur souhaitée et fixez-le avec la vis de réglage en hauteur du guidon ("I") que vous avez desserrée auparavant. Veillez à ce que les trous des deux parties du cadre soient alignés, c'est la seule façon de monter correctement la vis de réglage de la hauteur du guidon ("I").

Hauteur de la poignée: 82 - 103 cm

Réglage de la hauteur de la genouillère

Dévissez la vis de réglage de la hauteur de la genouillère ("K"). Après avoir desserré la vis, insérez la genouillère jusqu'à la hauteur souhaitée et fixez-la avec la vis de réglage en hauteur de la genouillère ("K") que vous avez desserrée auparavant. Veillez à ce que les trous des éléments du cadre soient à fleur, ce n'est qu'ainsi que la vis de réglage de la hauteur de la genouillère ("K") pourra être fixée correctement.

Hauteur des genouillères : 44 - 54 cm

Freins

1. Tirez les poignées de frein ("H") vers vous pour freiner le rollateur à genoux.

Réglage du frein

Pour régler le frein à disque ("L"), ajustez la vis de réglage. Celle-ci se trouve au-dessus du frein à disque de la roue arrière ("M"). Tournez la vis de réglage dans le sens inverse des aiguilles d'une montre pour augmenter la tension.

Important

Si le réglage du frein a été effectué de manière à ce que le frein à disque (« L ») soit trop lâche ou trop serré, cela affectera la fonction du frein. Si le frein est trop serré, il risque de traîner sur la roue. Si le frein est réglé de manière trop lâche, cela peut affecter le fonctionnement du frein.

Porte-gobelet amovible

1. Fixez le porte-gobelet ("D") sur le cadre du guidon, devant la genouillère.

2. Pour cela, faites glisser le porte-gobelet ("D") sur le support par le haut.

Pliage du guidon et du cadre central du rollator à genoux

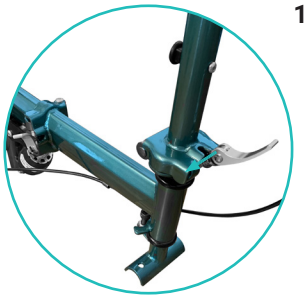

1. Desserrez la vis de serrage rapide sur le guidon et placez-le dans la position indiquée sur la figure. Pour replier le guidon, tirez la vis de serrage rapide vers la gauche de manière à ce que le boulon se détache du mécanisme et que le guidon se replie.

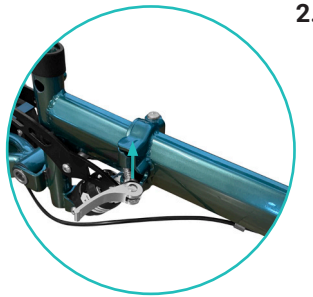

2. Desserrez la vis de serrage rapide au centre du cadre et placez-la dans la position indiquée sur l'image.Pour replier le rollator à genoux au centre du cadre, tirez la vis de serrage rapide vers le haut de manière à ce que le boulon se détache du mécanisme et que le cadre puisse maintenant être replié.

Entretien et maintenance

1. Vérifier régulièrement que les vis ("G" / "I") ne sont pas desserrées et que le réglage de la hauteur ("I") n'est pas défectueux.
2. Vérifiez régulièrement le bon fonctionnement du frein à disque ("L").
3. Remplacez les pièces endommagées ou usées.

Nettoyage

Le rollator peut être nettoyé avec un chiffon/une éponge humide et de l'eau chaude savonneuse. Si nécessaire, vous pouvez utiliser un nettoyant de surface antibactérien. Séchez ensuite les endroits en profondeur. Lors du nettoyage, veillez à ne pas laisser de résidus sur le siège et les poignées, afin que la surface ne devienne pas glissante à ces endroits. N'utilisez pas d'éponge abrasive ou de grattoir pour ne pas endommager le revêtement de surface.

Utilisation et élimination

Il est important de vérifier et d'entretenir régulièrement le rollator afin de s'assurer qu'il est en bon état et qu'il peut être utilisé en toute sécurité.

Tenez compte des points suivants :

1. N'utilisez pas le rollator si des pièces sont défectueuses ou manquantes. En particulier les vis ou les roues ("E"/"G"/"I"/"K").
2. N'utilisez pas le rollator si les roues ("E"/"M") sont défectueuses.
3. N'utilisez pas le rollator si le réglage en hauteur ("I") des poignées ne s'enclenche pas correctement ou est défectueux.
4. Ne pas utiliser le rollator si le frein ("H"/"L") ne fonctionne pas correctement.
5. N'utilisez pas le rollator s'il ne s'enclenche pas correctement lors du dépliage.

Élimination

L'élimination d'un déambulateur doit être effectuée avec soin afin d'éviter toute pollution de l'environnement et de s'assurer que tous les matériaux sont correctement éliminés.

Vérifiez la réglementation locale dans votre ville ou votre commune pour savoir comment vous pouvez vous débarrasser de votre déambulateur de manière appropriée.

Rodillera serie H1090

Español Instrucciones de uso

Uso previsto

Este rollator de rodilla es utilizado por personas con movilidad reducida como ayuda para caminar y para transportar objetos pequeños. Este modelo de rollator de rodilla es adecuado tanto para uso en interiores como en exteriores y está destinado a personas con un peso máximo de 136 kg para su uso en suelo firme.No utilice el rollator de rodilla en combinación con otros dispositivos de ayuda para la movilidad.

El usuario debe tener las aptitudes físicas, visuales y cognitivas necesarias para manejar el rollator con seguridad.

Antes de utilizar el rodillo de rodilla

Lea atentamente el manual de instrucciones antes de montar y utilizar el rollator de rodilla y guárdelo en un lugar seguro. Pida consejo a su médico para determinar si el rodillo es adecuado para sus necesidades.

Puede montar este rollator de rodillas usted mismo en unos pocos pasos. El montaje dura unos 10 minutos. No se necesitan herramientas para el montaje. Coloque una manta debajo para proteger el suelo.

El rollator de rodilla puede ser utilizado por diferentes personas. Debe comprobarse el ajuste correcto de la altura antes de utilizarlo. El ajuste correcto de la altura antes de utilizarlo.

Importante: Compruebe si el rodillo ha sufrido daños durante el transporte. No utilice el rodillo si presenta daños evidentes. Póngase en contacto con nosotros para reparaciones o devoluciones.

Si tiene alguna duda sobre la carrocería, el rodillero o cualquier otra cosa que no le quede clara, póngase en contacto con nuestro equipo de atención al cliente en la dirección de correo electrónico:
support@helavo-rollators.com

Volumen de suministro

La serie Helavo H1090 se suministra con un bastidor de aluminio y las siguientes piezas:

- Portavasos extraíble
- Rodilleras
- Bolsa
- Tornillos
- Rueda delantera
- Instrucciones de montaje
- Inserciones de productos
- Campana

Descripción del rollator

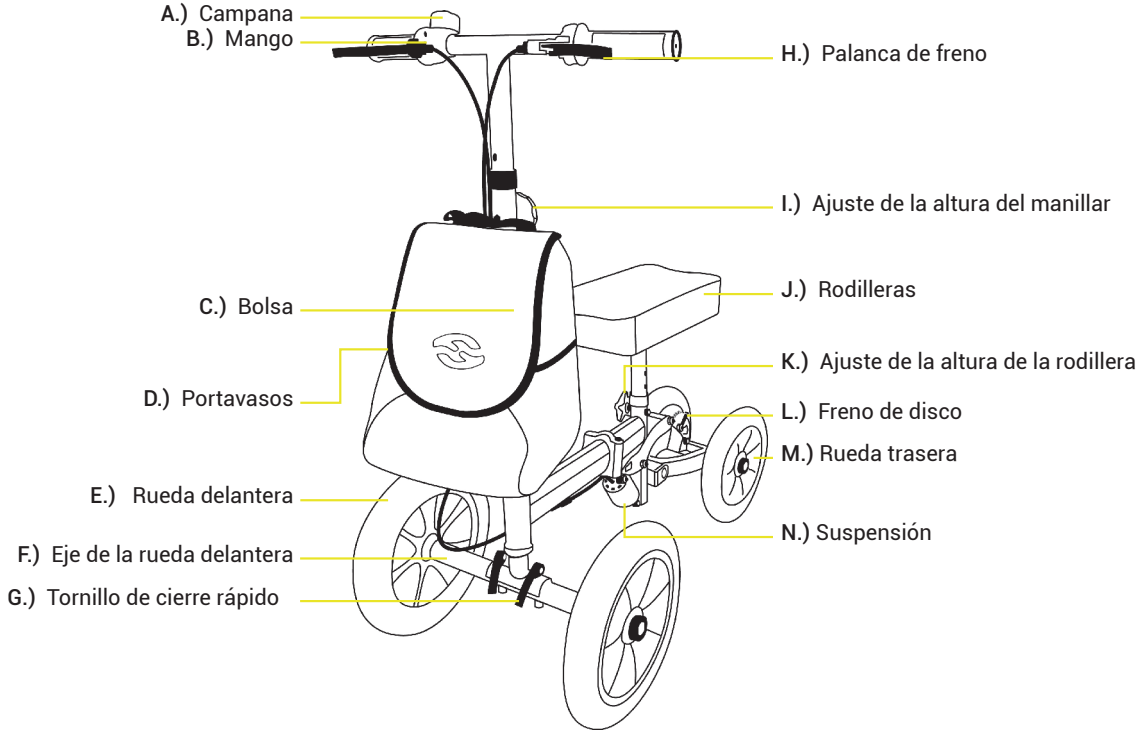

helavo

Rollator de rodilla de la serie H1090

La gama de modelos Helavo H1090 se compone de los siguientes rollators:

- H1090: Rollator de rodilla, verde

Símbolos

Fabricante

Fecha de fabricación

REF Nº de catálogo

LOT Código de lote

MD Productos sanitarios

UDI Identificador único del dispositivo

Instrucciones de uso

Marcado CE

KG Capacidad de carga máxima

Seguridad

Advertencia: El rollator de rodillas es adecuado para personas con un peso máximo de 136 kg. No debe superarse la capacidad de carga máxima de la bolsa de 5 kg.

Observe las siguientes instrucciones de seguridad

1. compruebe la altura del manillar y asegúrese de que los reguladores de altura ("I") están correctamente encajados antes de utilizarlo.
2. asegúrese de que el cuadro y el manillar están completamente fijados con los tornillos de cierre rápido.
3. mantenga las manos alejadas del freno de disco.

Lo que no debe hacer

1. No se deje caer sobre la almohadilla de rodilla ("J") de un tirón.
2. No cuelgue ningún objeto de las empuñaduras de los frenos ("H") ni de las asas ("B").
3. No se ponga de pie sobre el rollator ni lo utilice como escalera.
4. No utilice el rollator de rodillas con más de una persona.
5. No conduzca demasiado deprisa.

Si tiene alguna duda sobre la carrocería, el rodillero o cualquier otra cosa que no le quede clara, póngase en contacto con nuestro equipo de atención al cliente en la dirección de correo electrónico:
support@helavo-rollators.com

Instrucciones de montaje

1. Saque el rodillo de rodilla del embalaje y retire la película protectora. Disponga las piezas para el montaje tal como se muestra.

2. Pliegue el manillar hacia arriba en posición vertical. Asegúrese de que el manillar encaje y quede fijo. Presione el tornillo de cierre rápido hacia arriba en el hueco.

3. Cierre el tornillo de liberación rápida y presiónelo firmemente para que el manillar quede bien bloqueado.

4. Despliegue el armazón del scooter por el centro de forma que encaje al desplegarlo. Presione el tornillo de cierre rápido hacia arriba en el hueco.

Instrucciones de montaje

5. Cierre el tornillo de liberación rápida y presiónelo firmemente para que el armazón quede bien bloqueado.

6. Introduzca la empuñadura y fíjela con el tornillo de ajuste de la altura del manillar ("I"). Importante: Asegúrese de que los orificios estén enrasados, sólo así se podrá montar correctamente el tornillo de ajuste de la altura del manillar ("I").

7. Introduzca el eje de la rueda delantera ("F") y fíjelo con los tornillos de cierre rápido ("G"). Importante: Asegúrese de que los orificios del eje de la rueda delantera y los del cuadro estén alineados, sólo así se podrán montar correctamente los tornillos de cierre rápido ("G").

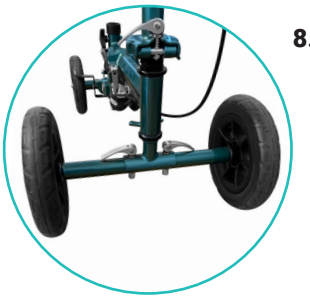

8. Apriete los dos tornillos de cierre rápido ("G") y asegúrese de que el eje delantero esté bien sujeto al bastidor.

Instrucciones de montaje

9. Coloque la rodillera ("J") y fíjela a la altura deseada con el tornillo de ajuste de altura de la rodillera ("K"). Asegúrese de que los orificios de las piezas del bastidor queden enrasados, sólo así podrá colocarse correctamente el tornillo de ajuste de la altura de la rodillera ("K").

10. Coloque la bolsa ("C"). Para ello, deslice la bolsa en la parte delantera del mecanismo del manillar.

Ajuste de la altura de la empuñadura

Afloje el tornillo de ajuste de la altura del manillar ("I"). Una vez aflojado el tornillo, introduzca el manillar en el cuadro hasta la altura deseada y fíjelo con el tornillo de ajuste de la altura del manillar ("I") previamente aflojado. Asegúrese de que los orificios de las dos partes del cuadro estén alineados, sólo así se podrá montar correctamente el tornillo de ajuste de la altura del manillar ("I").

Altura del asa: 82 - 103 cm

Ajuste de la altura de la rodillera

Afloje el tornillo de ajuste de altura de la rodillera ("K"). Después de aflojar el tornillo, coloque la rodillera a la altura deseada y fíjela con el tornillo de ajuste de altura de la rodillera ("K") previamente aflojado. Asegúrese de que los orificios de las piezas del armazón estén enrasados, sólo así se podrá montar correctamente el tornillo de ajuste de altura de la rodillera ("K").

Altura de la rodillera: 44 - 54 cm

Frenos

1. Tire de las palancas de freno ("H") hacia usted para frenar el rollator de rodillas.

Ajuste del freno

Para ajustar el freno de disco ("L"), ajuste el tornillo de ajuste. Éste se encuentra encima del freno de disco en la rueda trasera ("M"). Gire el tornillo de ajuste en sentido antihorario para aumentar la tensión.

Importante

Si el ajuste del freno se ha realizado de forma que el freno de disco («L») está demasiado flojo o demasiado apretado, esto afectará al funcionamiento del freno. Si el freno está demasiado apretado, puede arrastrar la rueda. Si el freno está demasiado flojo, podría afectar al funcionamiento del freno.

Portavasos extraíble

1. Fije el portavasos ("D") en el marco del manillar, delante de la rodillera.

2. Para ello, deslice el portavasos ("D") sobre el soporte desde arriba.

Plegado del manillar y del bastidor central del rollator de rodillas

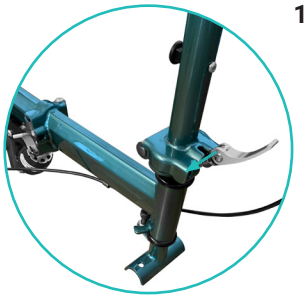

1. Afloje el tornillo de liberación rápida del manillar y colóquelo en la posición que se muestra en la ilustración. Para plegar el manillar, tire del tornillo de liberación rápida hacia la izquierda para que el perno se libere del mecanismo y el manillar se pliegue hacia dentro.

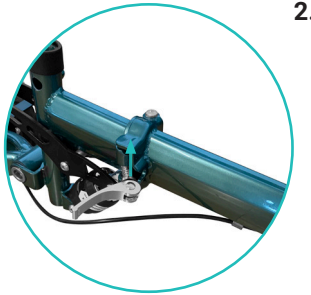

2. Para plegar el rodillo de rodilla en el centro del armazón, tire del tornillo de liberación rápida hacia arriba para que el perno se libere del mecanismo y el armazón pueda plegarse.

Cuidado y mantenimiento

1. Compruebe periódicamente que el rodillo de rodilla no tenga tornillos sueltos ("G" / "I") ni ajustes de altura defectuosos ("I").
2. Compruebe regularmente que el freno de disco ("L") funciona correctamente.
3. Sustituya las piezas dañadas o desgastadas.

Limpieza

El rollator puede limpiarse con un paño/esponja húmedos y agua tibia jabonosa. Si es necesario, puede utilizar un limpiador de superficies antibacteriano. A continuación, seque bien las zonas. Al limpiar, procure no dejar residuos en el asiento y las empuñaduras para que la superficie no se vuelva resbaladiza en estas zonas. No utilice estropajos ni rasquetas para no dañar el revestimiento de la superficie.

Utilización y eliminación

Es importante que el rollator se revise y mantenga regularmente para garantizar que está en buenas condiciones y es seguro de usar.

Tenga en cuenta los siguientes puntos:

1. No utilice el rollator si faltan piezas o están defectuosas. En particular, tornillos o ruedas ("E"/"G"/"I"/"K").
2. No utilice el andador si las ruedas ("E"/"M") están defectuosas.
3. No utilice el andador si el ajuste de altura ("I") de las empuñaduras no encaja correctamente o está defectuoso.
4. No utilice el andador si el freno ("H"/"L") no funciona correctamente.
5. No utilice el rollator si ya no encaja correctamente al desplegarlo.

Eliminación de residuos

La eliminación de un rollator debe realizarse con cuidado para garantizar que no se contamina el medio ambiente y que todos los materiales se eliminan correctamente.

Consulte la normativa local de su ciudad o municipio para saber cómo deshacerse del rollator correctamente.

Rollator per ginocchia serie H1090
Istruzioni per l'uso in italiano

Uso previsto

Questo rollator per ginocchia viene utilizzato da persone con mobilità ridotta come ausilio per la deambulazione e per il trasporto di piccoli oggetti. Questo modello di rollator per ginocchia è adatto sia per l'uso in ambienti interni che esterni ed è destinato a persone con un peso massimo di 136 kg, da utilizzare su terreni solidi.

L'utente deve possedere le capacità fisiche, visive e cognitive necessarie per utilizzare il rollator in modo sicuro.

Prima di utilizzare il rollatore per ginocchia

Leggere attentamente le istruzioni per l'uso prima di installare e utilizzare il rollator per ginocchia e conservarle in un luogo sicuro. Chiedere consiglio al proprio medico per stabilire se il rollator è adatto alle proprie esigenze.

È possibile assemblare questo rollator per ginocchia da soli in pochi passaggi. Il montaggio richiede circa 10 minuti. Non sono necessari attrezzi per il montaggio. Posizionare una coperta sotto di esso per proteggere il pavimento.
Il rollator per ginocchia può essere utilizzato da persone diverse. Prima dell'uso è necessario verificare la corretta impostazione dell'altezza.

Importante: Controllare che il rollator per ginocchia non presenti danni dovuti al trasporto. Non utilizzare il rollator in presenza di danni evidenti. Contattateci per eventuali riparazioni o restituzioni.

In caso di domande sul corpo, sul rollator per ginocchia o su qualsiasi altra cosa non chiara, si prega di contattare il nostro servizio clienti all'indirizzo e-mail:
support@helavo-rollators.com

Ambito di consegna

La serie Helavo H1090 viene fornita con un telaio in alluminio e le seguenti parti:

- Portabicchieri rimovibile
- Ginocchiere
- Borsa
- Viti
- Ruota anteriore
- Istruzioni di montaggio
- Inserti di prodotto
- Campana

Descrizione del rollator

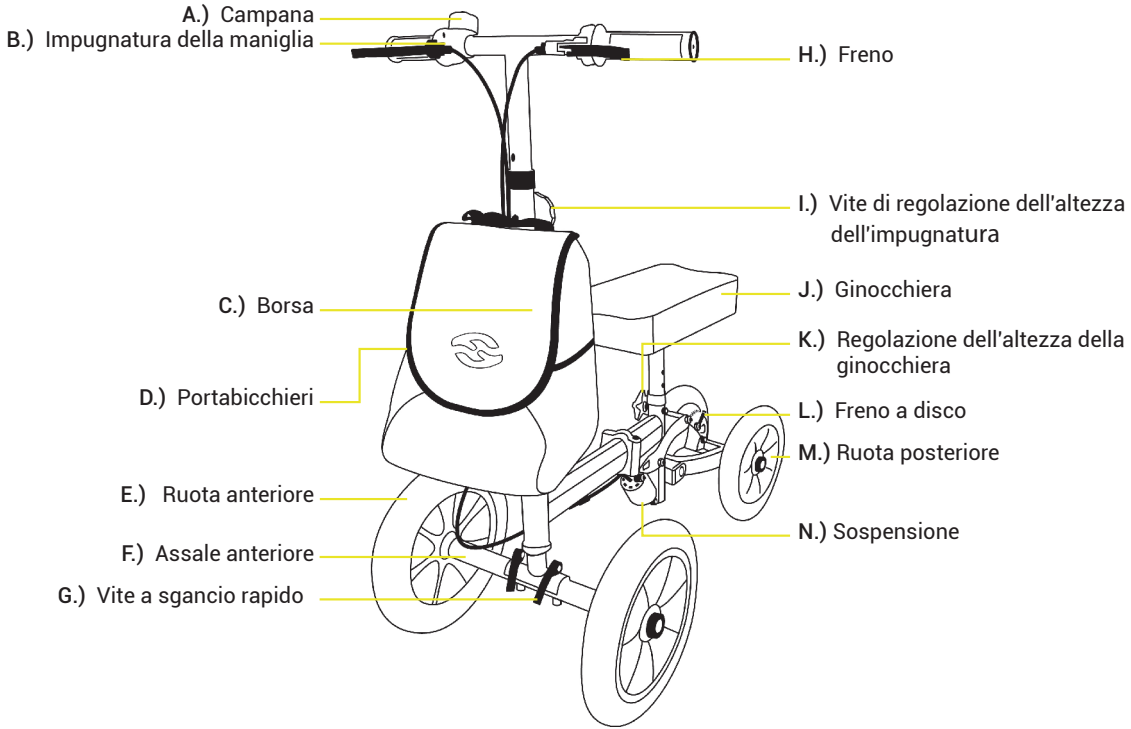

helavo

Rollator per ginocchia della serie H1090

La gamma di modelli Helavo H1090 è composta dai seguenti rollator:

- H1090: Rollator per ginocchia, verde

Symbols

Produttore

Data di produzione

REF Numero di catalogo

LOT Codice lotto

MD Dispositivo medico

UDI Identificatore univoco del dispos-itivo

Istruzioni per l'uso

Istruzioni per l'uso

KG Capacità di carico massima

Sicurezza

Attenzione: Il rollator per ginocchia è adatto a persone con un peso massimo di 136 kg. La capacità massima di carico della borsa, pari a 5 kg, non deve essere superata.

Osservare le seguenti istruzioni di sicurezza

1. Verificare l'altezza del manubrio e assicurarsi che i regolatori di altezza ("I") siano correttamente inseriti prima dell'uso.
2. Assicurarsi che il telaio e il manubrio siano completamente fissati con le viti a sgancio rapido.
3. Tenere le mani lontane dal freno a disco.

Cosa non si deve fare

1. Non lasciarsi cadere sulla ginocchiera ("J") con uno scatto.
2. Non appendere oggetti alle maniglie del freno ("H") o alle maniglie ("B").
3. Non stare in piedi sul rollator e non usarlo come scaletta.
4. Non utilizzare il rollator per ginocchia con più di una persona.
5. Non guidare troppo velocemente.

In caso di domande sul corpo, sul rollator per ginocchia o su qualsiasi altra cosa non chiara, si prega di contattare il nostro servizio clienti all'indirizzo e-mail:
support@helavo-rollators.com

Istruzioni di montaggio

1. Estrarre il rollator per ginocchia dalla confezione e rimuovere la pellicola protettiva. Disporre le parti da assemblare come illustrato.

2. Ripiegare il manubrio verso l'alto in posizione verticale. Assicurarsi che il manubrio si agganci e sia sicuro. Premere la vite di sgancio rapido verso l'alto nell'incavo.

3. Chiudere la vite di sgancio rapido e premerla con decisione in modo da bloccare saldamente il manubrio.

4. Aprire il telaio del monopattino al centro in modo che scatti in posizione una volta aperto.Premere la vite a sgancio rapido verso l'alto nell'incavo.

Istruzioni di montaggio

5. Chiudere la vite a sgancio rapido e premerla con decisione in modo da bloccare saldamente il telaio.

6. Inserire la maniglia e fissarla con la vite di regolazione dell'altezza del manubrio ("I"). Importante: assicuratevi che i fori siano a filo, solo così la vite di regolazione dell'altezza del manubrio ("I") potrà essere montata correttamente.

7. Inserire l'asse della ruota anteriore ("F") e fissarlo con le viti a sgancio rapido ("G"). Importante: assicurarsi che i fori dell'asse della ruota anteriore e quelli del telaio siano a filo, solo così le viti a sgancio rapido ("G") potranno essere montate correttamente.

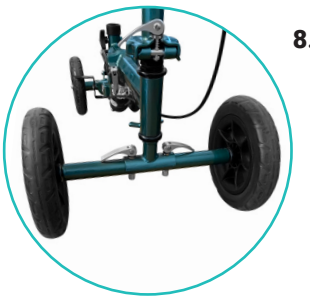

8. Serrare entrambe le viti a sgancio rapido ("G") e assicurarsi che l'assale anteriore sia saldamente fissato al telaio.

Istruzioni di montaggio

9. Montare la ginocchiera ("J") e fissarla all'altezza desiderata con la vite di regolazione dell'altezza della ginocchiera ("K"). Assicurarsi che i fori delle parti del telaio siano a filo, solo così è possibile montare correttamente la vite di regolazione dell'altezza della ginocchiera ("K").

10. Fissare la borsa ("C"). A tal fine, far scorrere la borsa nella parte anteriore del meccanismo sul manubrio.

Regolazione dell'altezza della maniglia

Allentare la vite di regolazione dell'altezza del manubrio ("I"). Dopo aver allentato la vite, inserire il manubrio nel telaio fino all'altezza desiderata e fissarlo con la vite di regolazione dell'altezza del manubrio ("I") precedentemente allentata. Assicuratevi che i fori delle due parti del telaio siano a filo, solo così la vite di regolazione dell'altezza del manubrio ("I") potrà essere montata correttamente.

Altezza della maniglia: 82 - 103 cm

Regolazione dell'altezza della ginocchiera

Svitare la vite di regolazione dell'altezza della ginocchiera ("K"). Dopo aver allentato la vite, inserire la ginocchiera all'altezza desiderata e fissarla con la vite di regolazione dell'altezza della ginocchiera ("K") precedentemente allentata. Assicurarsi che i fori delle parti del telaio siano a filo, solo così è possibile montare correttamente la vite di regolazione dell'altezza della ginocchiera ("K").

Altezza della ginocchiera: 44 - 54 cm

Freni

1. Tirare le maniglie del freno ("H") verso di sé per frenare il rollator per ginocchia.

Regolazione del freno

Per regolare il freno a disco ("L"), regolare la vite di regolazione. Questa si trova sopra il freno a disco sulla ruota posteriore ("M"). Ruotare la vite di regolazione in senso antiorario per aumentare la tensione.

Importante

Se la regolazione del freno è stata effettuata in modo che il freno a disco (“L”) sia troppo allentato o troppo stretto, ciò influisce sul funzionamento del freno. Se il freno è regolato troppo stretto, potrebbe trascinare la ruota. Se il freno è troppo allentato, il funzionamento del freno potrebbe essere compromesso.

Portabicchieri rimovibile

1. Fissare il portabicchieri ("D") al telaio del manubrio davanti alla ginocchiera.

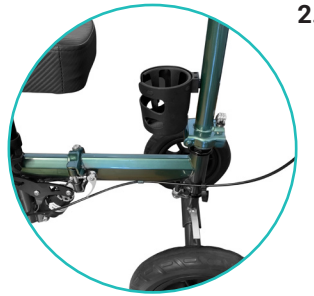

2. A tal fine, far scorrere il portabicchieri ("D") sul supporto dall'alto.

Ripiegamento del manubrio e del telaio centrale del rollator per ginocchia

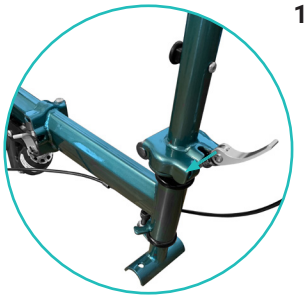

1. Allentare la vite di sgancio rapido del manubrio e spostarlo nella posizione indicata nell'illustrazione. Per ripiegare il manubrio, tirare la vite di sgancio rapido verso sinistra in modo da liberare il bullone dal meccanismo e ripiegare il manubrio.

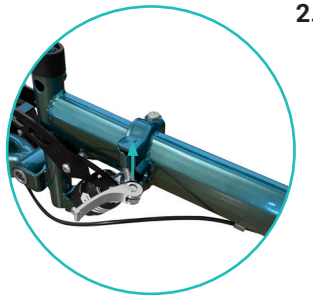

2. Per ripiegare il rollator per ginocchia al centro del telaio, tirare la vite a sgancio rapido verso l'alto in modo che il bullone si sganci dal meccanismo e il telaio possa essere ripiegato.

Cura e manutenzione

1. Controllare a intervalli regolari che il rollatore per ginocchia non abbia viti allentate ("G" / "I") e regolazioni dell'altezza difettose ("I").
2. Controllare regolarmente il corretto funzionamento del freno a disco ("L").
3. Sostituire le parti danneggiate o usurate.

Pulizia

Il rollator può essere pulito con un panno/spugna umido e acqua calda e sapone. Se necessario, è possibile utilizzare un detergente antibatterico per superfici. Quindi asciugare accuratamente le aree. Durante la pulizia, fare attenzione a non lasciare residui sul sedile e sulle maniglie, per evitare che la superficie diventi scivolosa in queste zone. Non utilizzare spugne o raschietti per non danneggiare il rivestimento della superficie.

Uso e smaltimento

È importante che il rollator venga controllato e manutenuto regolarmente per garantire che sia in buone condizioni e sicuro da usare.

Si prega di notare i seguenti punti:

1. Non utilizzare il rollator se le parti sono difettose o mancanti. In particolare viti o ruote ("E"/"G"/"I"/"K").
2. Non utilizzare il rollator se le ruote ("E"/"M") sono difettose.
3. Non utilizzare il rollator se la regolazione dell'altezza ("I") delle maniglie non si innesta correttamente o è difettosa.
4. Non utilizzare il rollator se il freno ("H"/"L") non funziona correttamente.
5. Non utilizzare il rollator se non si aggancia più correttamente quando è aperto.

Smaltimento dei rifiuti

Lo smaltimento di un rollator deve essere effettuato con attenzione per garantire che non venga causato inquinamento ambientale e che tutti i materiali vengano smaltiti correttamente.

Controllare le norme locali della propria città o del proprio comune per scoprire come smaltire correttamente il rollator.

Rollator-serien H1090

Svenska Bruksanvisningar

Om du har några frågor om monteringen, rollatorn eller om du är osäker på något, vänligen kontakta vår kundtjänst på e-postadressen:
support@helavo.de

Innan du använder din rollator

Läs bruksanvisningen noggrant innan du monterar och använder rollatorn och förvara den på ett säkert ställe. Rådgör med din läkare för att avgöra om rollatorn är lämplig för dina behov. Du kan montera den här rollatorn på egen hand i några få steg. Monteringen tar cirka 10 minuter. Inga verktyg behövs för onteringen. Lägg en filt under för att skydda golvet. Rollatorn kan användas av olika personer. Kontrollera före nvändning att höjden är korrekt inställd. Viktigt: Kontrollera rollatorn för transportskador. Använd inte rollatorn om det finns uppenbara skador. Kontakta oss angående reparationer eller återlämning.

Leveransens omfattning

Helavo-serien H1090 levereras med en ram och följande delar:

Kupéhållare, knäskydd, väska, skruvar, framhjul med axel, instruktioner, produktbilaga, ringklocka.

Rullatorer i serien H1090

Modellserien Helavo H1090 består av följande rollatorer: H1090 - Knäledsgångare, grön.

Säkerhet

Varning: Rollatorn kan ge hjälp till en person med en maxvikt på1 36 kg. Väskans maximala belastning på 5 kg bör inte överskridas.

Följ säkerhetsanvisningarna

1. Kontrollera handtagshöjden och se till att höjdjusteringen ("I") är låst före användning.
2. Kontrollera att alla snabbkopplingsskruvar är ordentligt åtdragna.
3. Håll händerna borta från skivbromsen ("L") för att undvika klämning.

Vad man inte får göra

1. Häng inte upp några föremål på bromshandtagen ("H") eller handtagen ("B").
2. Tappa inte ner knäskyddet ("J").
3. Håll händerna borta från skivbromsen ("L").
4. Se till att rollatorns ram och styrhjulet är helt fixerade med snabbkopplingsskruvarna.
5. Kontrollera handtagets höjd och se till att höjdjusteringen ("I") är låst före användning.

Symbolder

Tillverkare	LOT Unikt identifieringsmärke för produkten	Bruksanvisning
Tillverkningsdatum	MD Kod för partiet	CE-märkning
REF Katalognummer	UDI Medicinsk produkt	KG Maximal belastningskapacitet

helavo

Beskrivning av rullatorn

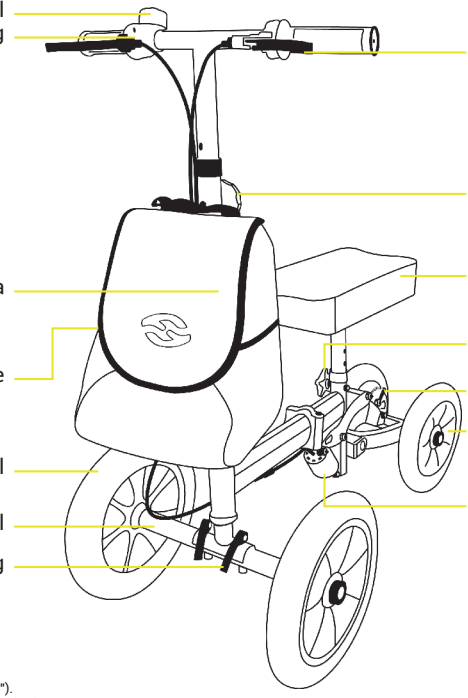

Monteringsanvisningar

1.Ta bort knärollatorn från förpackningen.
2. Fäll upp styret och lås det med snabbspännaren.
3. Fäll ut ramen och lås den med snabbspännaren.
4. Sätt i handtaget och fäst det med höjdjusteringsskruven för styret ("I").
5. Sätt i framhjulsaxeln ("F") och fäst den med snabbkopplingsskruvarna ("G").
6. Montera knästödet ("J") och justera höjden med höjdjusteringsskruven för knästödet ("K").
7. Fäst väskan ("C") på styret.

Justera höjden

Lossa skruven för höjdjustering av styret ("I"). Sätt in styret på önskad höjd och fäst det med skruven för höjdjustering av styret ("I"). Se till att hålen i ramdelarna är i linje.
Skruva loss skruven för höjdjustering av knästödet ("K"). Sätt in knästödet på önskad höjd och fäst det med skruven för höjdjustering av knästödet ("K"). Se till att hålen i ramdelarna är i linje.
Knäskyddets höjd: 44 -54 cm | Handtagets höjd: 82 - 103 cm

Bromsar

Dra bromshandtagen ("H") mot dig för att bromsa rollatorn.

Justering av bromsarna

För att justera den bakre bromsen ("L"), ställ in justerskruven. Dessa är placerade ovanför skivbromsen ("L"). Vrid justerskruven moturs för att öka spänningen.
Viktigt
Om bromsinställningen har gjorts så att bakre bromsen ("L") är inställd för löst eller för hårt kommer detta att påverka bromsens funktion. Om bromsen är inställd för hårt kan den släpa på hjulet. Om bromsen är inställd för löst kan det påverka bromsens funktion.

Avtagbar mugghållare

1. Fäst mugghållaren ("B") på styret framför knäskyddet.
2. Placera mugghållaren ("B") på hållaren uppifrån.

Vikning och förvaring av rullatorn

1. Lossa snabbkopplingsskruven på styrstången och för den till det läge som visas på bilden. För att fälla in styrstången drar du snabbkopplingsskruven åt vänster så att den hakade bulten hoppar ut ur mekanismen och styret kan nu fällas in.
2. Lossa på snabbkopplingsskruven på mitten av ramen och för den till det läge som visas på bilden. För att fälla knäskoter mitt på ramen, dra snabbkopplingsskruven uppåt så att den hakade bulten hoppar ut ur mekanismen och ramen kan nu fällas ihop.

Underhåll

1. Kontrollera regelbundet att gåbordet inte har några lösa skruvar ("G" / "I") och snabbkopplingsskruvarna.
2. Kontrollera regelbundet att bakhjulsbromsarna fungerar som de ska ("L").
3. Byt ut skadade eller slitna delar.

Rengöring

Rollatorn kan rengöras med en fuktig trasa/svamp och varmt tvålvatten. Vid behov kan du använda ett antibakteriellt ytrengöringsmedel. Torka områdena noggrant efteråt. När du rengör, se till att inte lämna några rester på sätet och handtagen så att ytan inte blir hal i dessa områden. Använd inte sköljplattor eller skrapor för att undvika att ytbeläggningen skadas

Användning och bortskaffande

Det är viktigt att rollatorn inspekteras och underhålls regelbundet för att säkerställa att den är i gott skick och säker att använda.
Var uppmärksam på följande punkter:
1. Använd inte rollatorn om några delar är defekta eller saknas. Särskilt skruvar eller hjul ("E"/"G"/"I"/"K"/"M").
2. Använd inte rollatorn om hjulen ("E"/"M") är defekta.
3. Använd inte rollatorn om handtagens höjdjustering ("I") inte går in ordentligt eller är defekt.
4. Använd inte rollatorn om bromsen ("H"/"L") inte fungerar korrekt.

Bortskaffande

Bortskaffandet av en rollator ska göras noggrant för att säkerställa att ingen förorening sker och att alla material bortskaffas på rätt sätt.
Kontrollera de lokala bestämmelserna i din stad eller ort för att ta reda på hur rollatorn ska kasseras på rätt sätt.

Rollator-serien H1090

Holland Gebruikersinstructies

Als je vragen hebt over de montage, de rollator of als je ergens niet zeker van bent, neem dan contact op met onze klantenservice via het e-mailadres:
support@helavo.de

Voordat u uw rollator gebruikt

Lees de gebruikershandleiding zorgvuldig door voordat u de rollator in elkaar zet en gebruikt en bewaar deze op een veilige plaats. Raadpleeg uw arts om te bepalen of de rollator geschikt is voor uw behoeften. U kunt deze rollator in een paar stappen zelf in elkaar zetten. De montage duurt ongeveer 10 minuten. Er is geen gereedschap nodig voor de montage. Leg er een deken onder om de vloer te beschermen. De rollator kan door verschillende mensen gebruikt worden. Controleer voor gebruik of de hoogte correct is ingesteld. Belangrijk: Controleer de rollator op transportschade. Gebruik de rollator niet als er duidelijke schade is. Neem contact met ons op voor reparatie of retournering.

Omvang van de levering

De Helavo H1090 serie wordt geleverd met een frame en de volgende onderdelen:
Bekerhouder, kniebeschermer, tas, schroeven, voorwiel met as, instructies, productfolder, bel.

Rollators uit de H1090-serie

De Helavo H1090 modellenreeks bestaat uit de volgende looprekken: H1090 - Knielooprek, groen.

Veiligheid

Waarschuwing: De rollator kan hulp bieden aan een persoon met een maximaal gewicht van 1 36 kg. De maximale belasting van de tas van 5 kg mag niet worden overschreden.

Volg de veiligheidsinstructies

1. Controleer de hoogte van de handgreep en zorg ervoor dat de hoogteverstelling ("I") vergrendeld is voor gebruik.
2. Controleer of alle snelspanners goed vastzitten.
3. Houd uw handen uit de buurt van de schijfrem ("L") om knellen te voorkomen.

Wat u niet moet doen

1. Hang geen voorwerpen aan de remhendels ("H") of handvatten ("B").
2. Laat het kniestuk niet vallen ("J").
3. Houd uw handen uit de buurt van de schijfrem ("L").
4. Zorg ervoor dat het frame van de rollator en het zwenkwiel volledig zijn vastgezet met de snelkoppelingsschroeven.
5. Controleer de hoogte van het handvat en zorg ervoor dat de hoogteverstelling ("I") is vergrendeld voor gebruik.

Symbolen

Fabrikant	LOT Uniek identificatiemerk voor het product	Gebruiksaanwijzing
Productiedatum	MD Code voor de partij	CE-markering
REF Catalogusnummer	UDI Medisch product	KG Maximaal draagvermogen

Beschrijving van de rollator

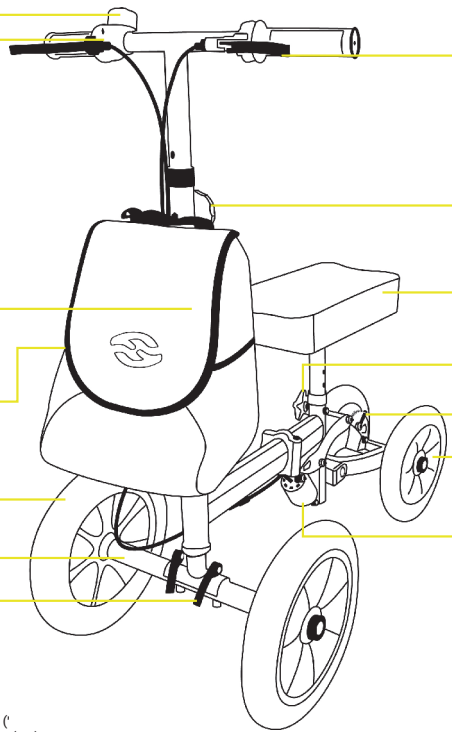

Montagehandleiding

1. Haal de knierollator uit de verpakking.
2. Klap het stuur omhoog en vergrendel het met de snelsluiting
3. Klap het frame uit en vergrendel het met de snelsluiting.
4. Plaats het handvat en zet het vast met de stuurhoogte-instelschroef ('
5. Plaats de voorwielas ("F") en zet deze vast met de snelspanschroeven ("G").
6. Installeer de kniesteun ("J") en pas de hoogte aan met de hoogtestelschroef van de kniesteun ("K").
7. Bevestig de tas ("C") aan het stuur.

De hoogte aanpassen

Draai de stelschroef voor de hoogte-instelling van het stuur ("I") los. Plaats het stuur op de gewenste hoogte en zet het vast met de stelschroef voor de hoogte-instelling van het stuur ("I"). Zorg ervoor dat de gaten in de framedelen uitgelijnd zijn. Draai de stelschroef voor de hoogte van de kniesteun ("K") los. Plaats de kniesteun op de gewenste hoogte en zet deze vast met de stelschroef voor de hoogte van de kniesteun ("K"). Zorg ervoor dat de gaten in de framedelen uitgelijnd zijn. Hoogte kniesteun: 44 -54 cm | Hoogte handvat: 82 - 103 cm

Remmen

Trek de remgrepen ("H") naar u toe om de rollator te remmen.

De remmen afstellen

Om de achterrem ("L") af te stellen, stelt u de stelschroef in. Deze bevindt zich boven de schijfrem ("L"). Draai de stelschroef linksom om de spanning te verhogen.
Belangrijk
Als de rem zodanig is afgesteld dat de achterrem ("L") te los of te strak staat, heeft dit invloed op de werking van de rem. Als de rem te hard is afgesteld, kan deze gaan slepen op het wiel. Als de rem te los is ingesteld, kan dit de werking van de rem beïnvloeden.

Verwijderbare bekerhouder

1. Bevestig de bekerhouder ("B") aan het stuur voor de kniebeschermer.
2. Plaats de bekerhouder ("B") van bovenaf op de houder.

De rollator opvouwen en opbergen

1. Draai de snelspanschroef op het stuur los en zet hem in de positie zoals aangegeven in de afbeelding. Om de stuurstang in te klappen, trekt u de snelspanschroef naar links zodat de gehaakte bout uit het mechanisme springt en de stuurstang nu kan worden ingetrokken.
2. Draai de snelspanschroef in het midden van het frame los en zet deze in de positie zoals aangegeven in de afbeelding. Om de kniescooter in het midden van het frame in te klappen, trekt u de snelspanschroef omhoog zodat de gehaakte bout uit het mechanisme springt en het frame nu kan worden ingeklapt.

Onderhoud

1. Controleer het looprek regelmatig op losse schroeven ("G" / "I") en de snelkoppelingsschroeven.
2. Controleer of de achterwielremmen goed werken ("L"). Controleer regelmatig of de achterwielremmen goed werken ("L").
3. Vervang beschadigde of versleten onderdelen.

Schoonmaakdiensten

De rollator kan gereinigd worden met een vochtige doek/spons en warm zeepwater. Indien nodig kunt u een antibacteriële oppervlaktereiniger gebruiken. Droog de plekken daarna goed af. Zorg er bij het schoonmaken voor dat er geen resten achterblijven op de zitting en handvatten, zodat het oppervlak daar niet glad wordt. Gebruik geen schuursponsjes of schrapers om de coating van het oppervlak niet te beschadigen.

Gebruik en verwijdering

Het is belangrijk dat de rollator regelmatig geïnspecteerd en onderhouden wordt om er zeker van te zijn dat deze in goede staat is en veilig gebruikt kan worden:
1. Gebruik de rollator niet als er onderdelen defect zijn of ontbreken. Vooral schroeven of wielen ("E"/"G"/"I"/"K"/"M").
2. Gebruik de rollator niet als de wielen ("E"/"M") defect zijn.
3. Gebruik de rollator niet als de hoogteverstelling van het handvat ("I") niet goed vastzit of defect is.
4. Gebruik de rollator niet als de rem ("H"/"L") niet goed werkt.

Verwijdering

Het weggooien van een rollator moet zorgvuldig gebeuren om ervoor te zorgen dat er geen verontreiniging optreedt en dat alle materialen op de juiste manier worden weggegooid. Controleer de plaatselijke voorschriften in uw stad of gemeente om erachter te komen hoe u de rollator op de juiste manier kunt weggooien.

Rollator-serien H1090

Polska Instrukcje użytkownika

W razie jakichkolwiek pytań dotyczących montażu, wózka lub wątpliwości prosimy o kontakt z naszym działem obsługi klienta pod adresem e-mail:
support@helavo.de

Przed użyciem rollatora

Przed przystąpieniem do montażu i użytkowania rollatora należy uważnie przeczytać instrukcję obsługi i przechowywać ją w bezpiecznym miejscu. Skonsultuj się z lekarzem, aby ustalić, czy rollator jest odpowiedni dla Twoich potrzeb. Rolator można złożyć samodzielnie w kilku krokach. Montaż zajmuje około 10 minut. Do montażu nie są wymagane żadne narzędzia. Pod rolkę należy podłożyć koc, aby chronić podłogę. Z rollatora mogą korzystać różne osoby. Przed użyciem należy sprawdzić, czy wysokość jest prawidłowo wyregulowana. Ważne: Sprawdź rolator pod kątem uszkodzeń transportowych. Nie używaj rolatora, jeśli ma widoczne uszkodzenia. Prosimy o kontakt w celu naprawy lub zwrotu.

Zakres dostawy

Seria Helavo H1090 jest dostarczana z ramą i następującymi częściami:
uchwyt na kubek, nakolannik, torba, śruby, przednie koło z osią, instrukcja, ulotka produktu, dzwonek.

Rollator z serii H1090

Gama modeli Helavo H1090 składa się z następujących chodzików: H1090 - chodzik kolanowy, zielony.

Bezpieczeństwo

Waarschuwing: De rollator kan hulp bieden aan een persoon met een maximaal gewicht van 1 36 kg. De maximale belasting van de tas van 5 kg mag niet worden overschreden.

Postępuj zgodnie z instrukcjami bezpieczeństwa

1. Sprawdź wysokość uchwytu i upewnij się, że regulacja wysokości ("I") jest zablokowana przed użyciem.
2. Sprawdź, czy wszystkie zaciski szybkozamykacza są dokręcone.
3. Trzymaj ręce z dala od hamulca tarczowego ("L"), aby uniknąć uszczypnięcia.

Czego nie robić

1. Nie wieszaj żadnych przedmiotów na dźwigniach hamulca ("H") lub uchwytach ("B").
2. Nie upuszczaj nakolannika ("J").
3. Trzymać ręce z dala od hamulca tarczowego ("L").
4. Upewnij się, że rama rolatora i kółka są w pełni zabezpieczone śrubami szybkiego zwalniania.
5. Przed użyciem należy sprawdzić wysokość rączki i upewnić się, że regulacja wysokości ("I") jest zablokowana.

Symbole

Producent	LOT Unikalny znak identyfikacyjny dla produktu	Podręcznik użytkownika
Data produkcji	MD Kod strony	Oznaczenie CE
REF Numer katalogowy	UDI Produkt medyczny	KG Maksymalny udźwig

helavo

Opis rollatora

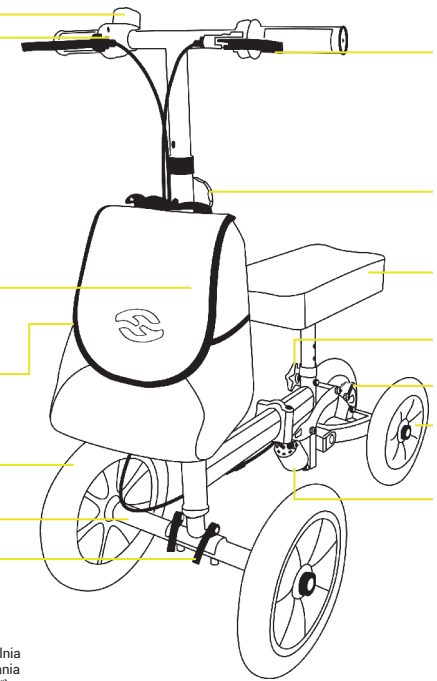

Instrukcje montażu

1. Wyjąć chodzik kolanowy z opakowania.
2. Złożyć kierownicę i zablokować ją za pomocą dźwigni szybkiego zwalnia
3. Rozłożyć ramę i zablokować ją za pomocą dźwigni szybkiego zwalniania
4. Włóż uchwyt i zabezpiecz go śrubą regulacji wysokości kierownicy ("I").
5. Włóż oś przedniego koła ("F") i zabezpiecz ją śrubami szybkiego zwalniania ("G").
6. Zamontuj podpórkę pod kolana ("J") i wyreguluj wysokość za pomocą śruby regulacji wysokości podpórki pod kolana ("K").
7. Przymocuj torbę ("C") do kierownicy.

Regulacja wysokości

Poluzuj śrubę regulacji wysokości kierownicy ("I"). Ustaw kierownicę na żądanej wysokości i zabezpiecz ją śrubą regulacji wysokości kierownicy ("I"). Upewnij się, że otwory w elementach ramy są wyrównane. Poluzuj śrubę regulacji wysokości podpórki pod kolana ("K"). Ustaw podpórkę pod kolana na żądanej wysokości i zabezpiecz ją śrubą regulacji wysokości podpórki pod kolana ("K"). Upewnij się, że otwory w elementach ramy są wyrównane. Wysokość podparcia kolan: 44-54 cm | Wysokość uchwytu: 82-103 cm

Hamulce

Pociągnij dźwignie hamulca ("H") do siebie, aby zahamować rolator.

Regulacja hamulców

Aby wyregulować hamulec tylny ("L"), wyreguluj śrubę regulacyjną. Znajduje się ona nad hamulcem tarczowym ("L"). Obróć śrubę regulacyjną w kierunku przeciwnym do ruchu wskazówek zegara, aby zwiększyć napięcie.
Ważne
Jeśli hamulec zostanie wyregulowany w taki sposób, że tylny hamulec ("L") będzie zbyt luźny lub zbyt ciasny, wpłynie to na działanie hamulca. Jeśli hamulec jest ustawiony zbyt mocno, może ciągnąć koło. Zbyt luźna regulacja hamulca może mieć wpływ na jego działanie.

Zdejmowany uchwyt na kubek

1. Przymocuj uchwyt na kubek ("B") do kierownicy przed nakolannikiem.
2. Umieść uchwyt na kubek ("B") na uchwycie od góry.

Składanie i przechowywanie rollatora

1. Poluzuj śrubę szybkiego zwalniania na kierownicy i przesuń ją do pozycji pokazanej na ilustracji. Aby schować kierownicę, pociągnij śrubę szybkozamykacza w lewo, tak aby śruba z hakiem wyskoczyła z mechanizmu i można było schować kierownicę.
2. Poluzuj śrubę szybkiego zwalniania na środku ramy i przesuń ją do pozycji pokazanej na ilustracji. Aby złożyć hulajnogę kolanową do środka ramy, pociągnij śrubę szybkiego zwalniania do góry, tak aby śruba z hakiem wyskoczyła z mechanizmu i można było złożyć ramę.

Konserwacja

1. Regularnie sprawdzaj chodzik pod kątem poluzowanych śrub ("G" / "I") i szybkozłączek.
2. Sprawdź, czy hamulce tylnych kół działają prawidłowo ("L"). Regularnie sprawdzaj, czy hamulce tylnego koła działają prawidłowo ("L").
3. Wymień uszkodzone lub zużyte części.

Usługi sprzątania

Rolator można czyścić wilgotną szmatką/gąbką i ciepłą wodą z mydłem. W razie potrzeby można użyć antybakteryjnego środka do czyszczenia powierzchni. Następnie należy dokładnie osuszyć powierzchnie. Podczas czyszczenia należy upewnić się, że na siedzisku i uchwytach nie pozostały żadne pozostałości, aby powierzchnia nie stała się śliska. Nie używaj zmywaków ani skrobaków, aby nie uszkodzić powłoki powierzchni.

Użytkowanie i utylizacja

Ważne jest, aby regularnie sprawdzać i konserwować rolator, aby upewnić się, że jest on w dobrym stanie i może być bezpiecznie używany:
1. Nie używaj rolatora, jeśli jakiekolwiek części są uszkodzone lub ich brakuje. W szczególności śrub lub kół ("E"/"G"/"I"/"K"/"M").
2. Nie używaj rollatora, jeśli koła ("E"/"M") są uszkodzone.
3. Nie używać rollatora, jeśli regulacja wysokości uchwytu ("I") nie jest dokręcona lub jest uszkodzona.
4. Nie używaj rollatora, jeśli hamulec ("H"/"L") jest uszkodzony.

Usuwanie

Utylizacja rollatora powinna być przeprowadzana ostrożnie, aby nie doszło do zanieczyszczenia i aby wszystkie materiały zostały prawidłowo zutylizowane. Sprawdź lokalne przepisy w swoim mieście, aby dowiedzieć się, jak prawidłowo pozbyć się rollatora.

helavo

CE